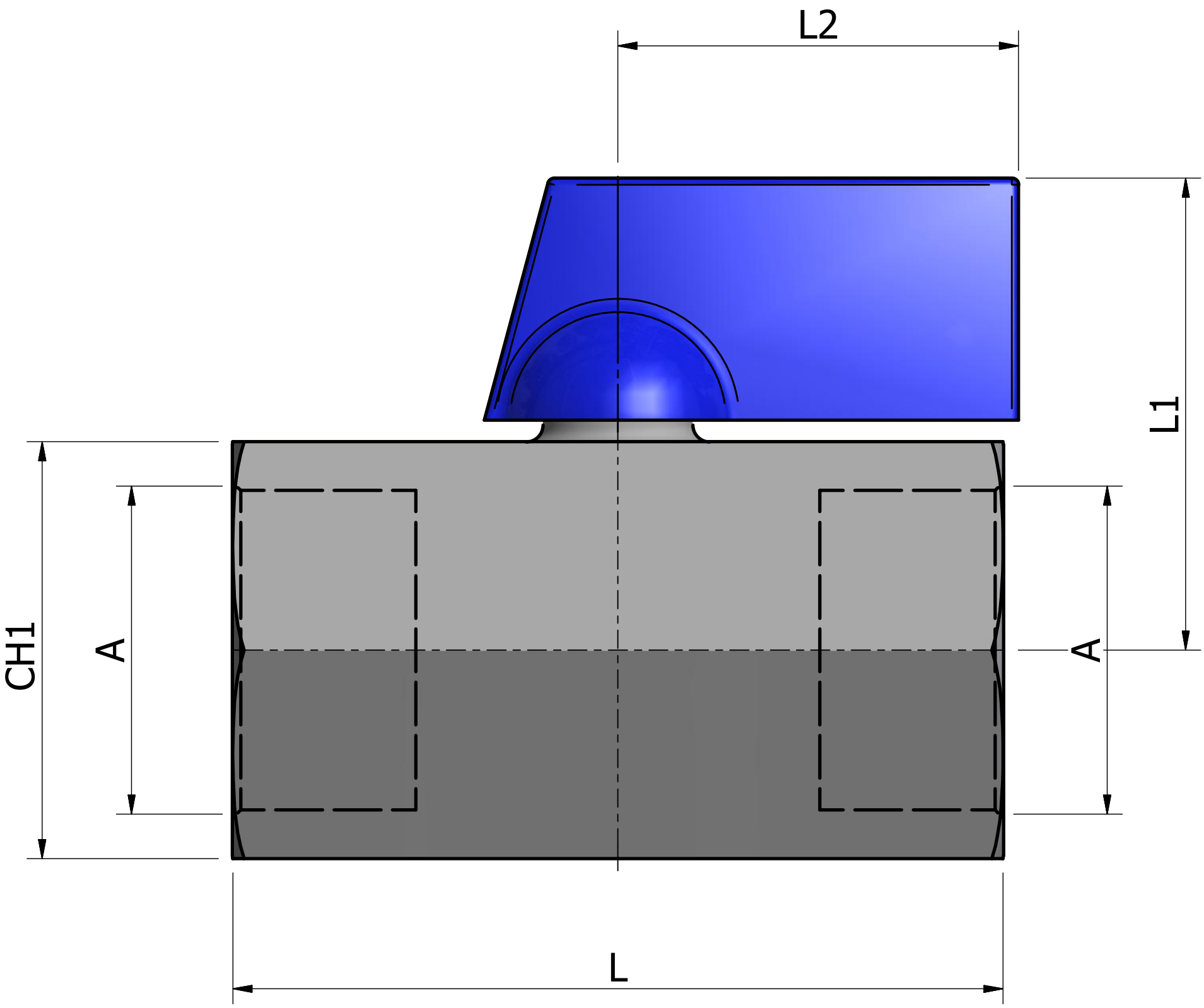

CODICE/CODE	A	L	L1	L2	CH
MBX02 0000 B2	1/4" GAS	42	26	23	22
MBX02 0000 B3	3/8" GAS	42	26	23	22
MBX02 0000 B4	1/2" GAS	46	28	23	25
MBX02 0000 N2	1/4" NPT	42	26	23	22
MBX02 0000 N3	3/8" NPT	42	26	23	22
MBX02 0000 N4	1/2" NPT	46	28	23	25

IND:	MODIFICHE:	DATA:	FIRMA:	Descrizione: MBX02
				Semilavorato:
				Materiale: AISI 316L
				Trattamento:

Scala:		Peso:	Toll. generali ±0,1 dove non indicato diversamente	Disegno di proprietà ***Net.Fluid*** non riproducibile ne divulgabile senza autorizzazione	Net.Fluid® High Quality Components
	Nome:	Data:			
DISEGNATO:	Pezzoni L.	02/01/2013	Codice: MBX02		
APPROVATO:	AMC				