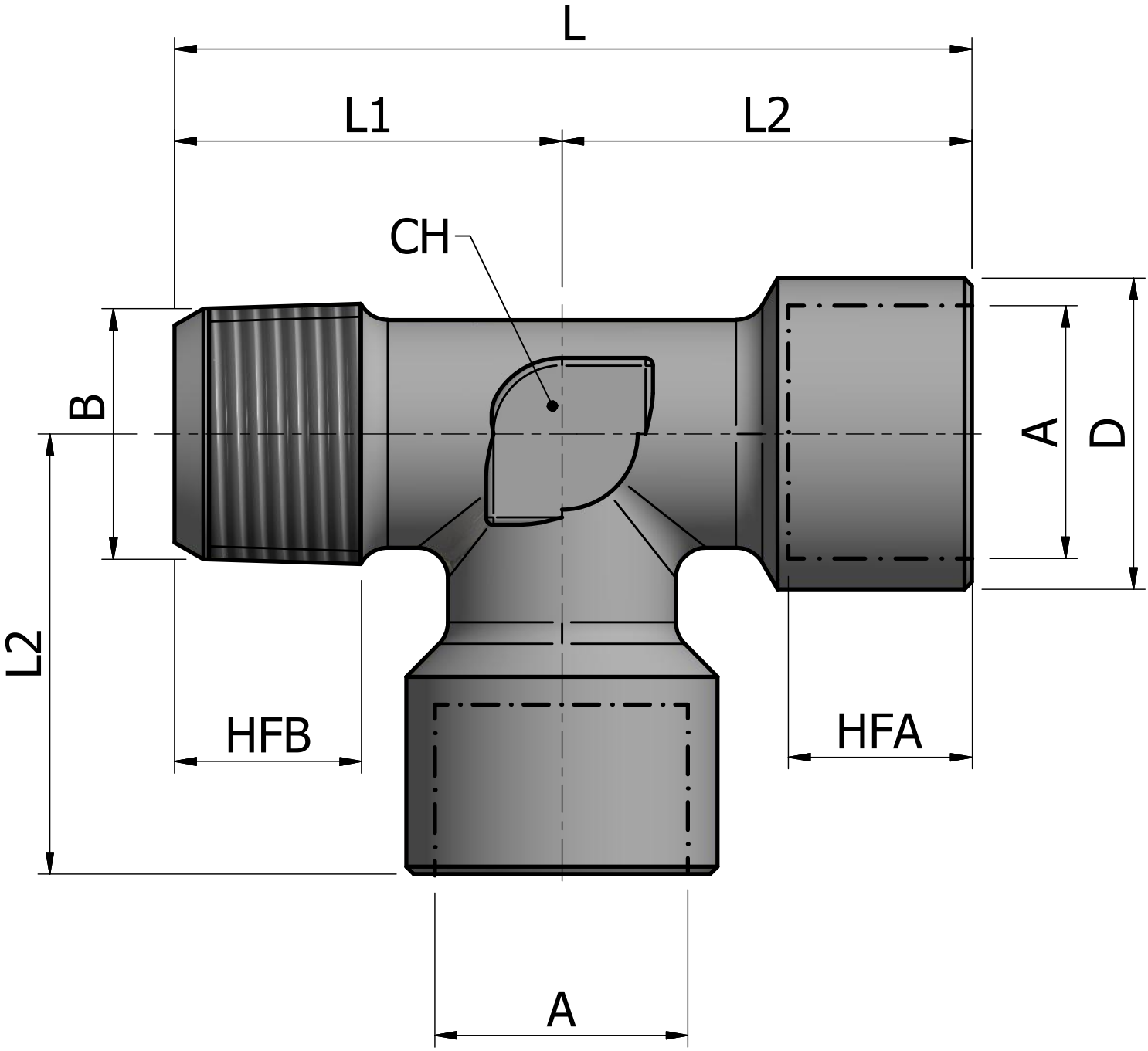

CODICE/CODE	A	B	HFA	HFB	L	L1	L2	D	CH
BXH18 B1B1 00	1/8" GAS	1/8" BSPT	8	8	36	17	19	13	12
BXH18 B2B2 00	1/4" GAS	1/4" BSPT	11	11	48	23	25	16	12
BXH18 B3B3 00	3/8" GAS	3/8" BSPT	12	12	53	26	27	20	15
BXH18 B4B4 00	1/2" GAS	1/2" BSPT	15	14	62	30	32	25	20

IND:	MODIFICHE:	DATA:	FIRMA:	Descrizione: BXH28
				Semilavorato:
				Materiale: AISI 316L
				Trattamento:

Scala:		Peso:	Toll. generali ±0,1 dove non indicato diversamente	Disegno di proprietà **Net.Fluid** non riproducibile ne divulgabile senza autorizzazione	Net.Fluid® High Quality Components
	Nome:	Data:			
DISEGNATO:	Pezzoni L.	16/01/2013	Codice: BXH28		
APPROVATO:	AMC				